正面図 S=1/20

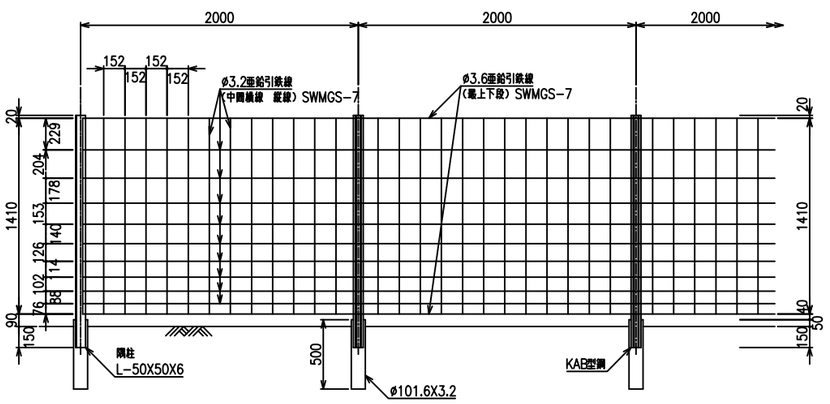

側面図 S=1/20

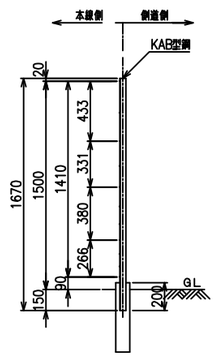

片開き門扉 S=1/20

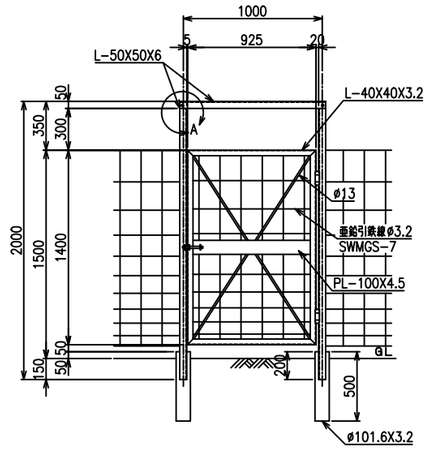

側面図 S=1/20

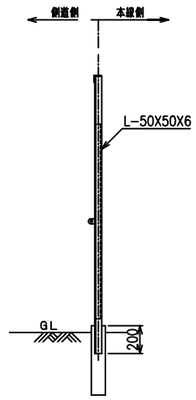

端柱取付詳細図 S=1/2

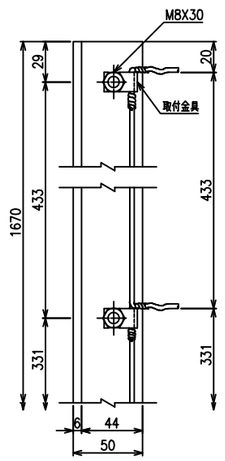

主柱取付詳細図 S=1/2

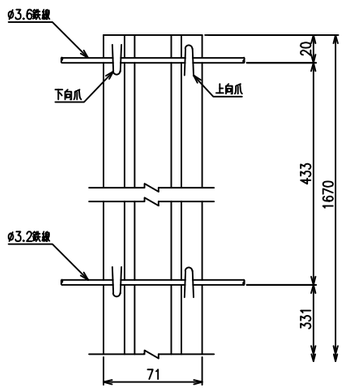

主柱 S=1/2

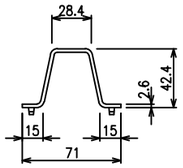

端柱 S=1/2

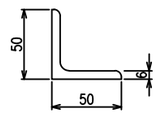

ボルト S=1/2

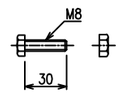

A部詳細図 S=1/2

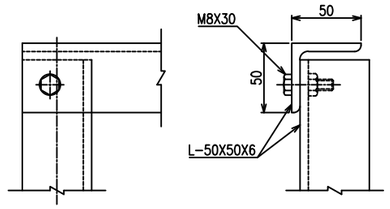

取付金具 S=1/2

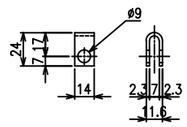

*出力する用紙サイズにより、表示された縮尺とは異なる場合があります。