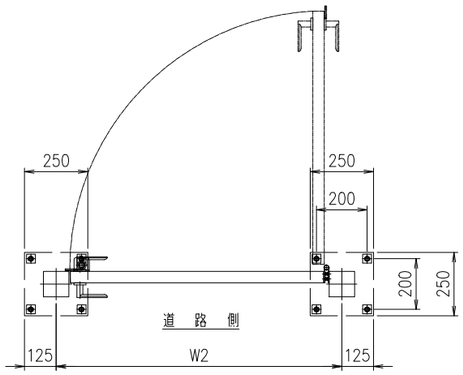
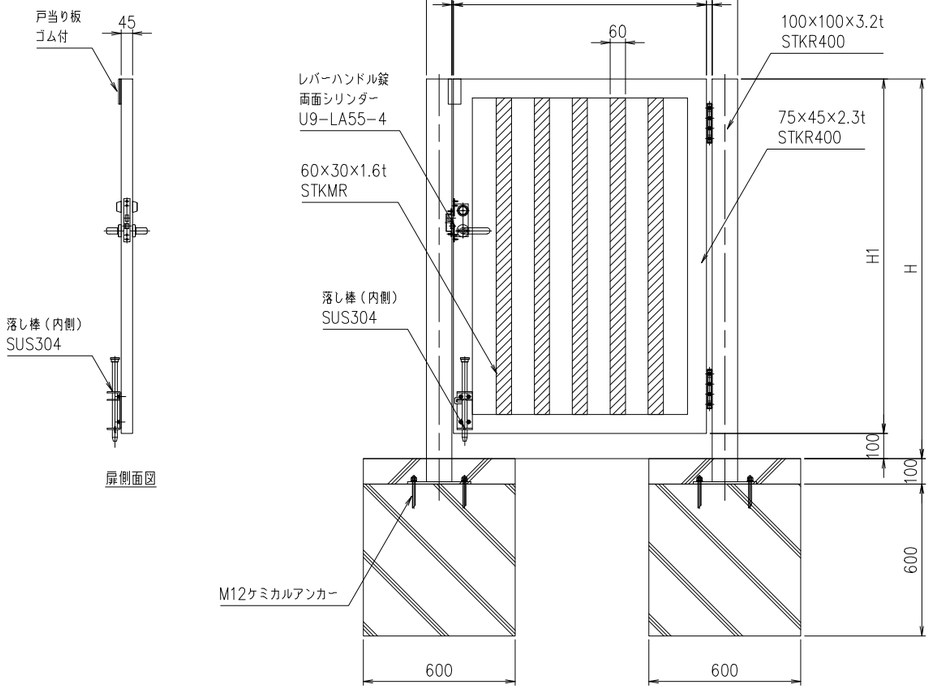
	サイズ＼記号	W	W1	W2	H	H1
片開き	H1200×W1000	1000	1029	1129	1200	1100
	H1500×W1000	1000	1029	1129	1500	1400
	H1800×W1000	1000	1029	1129	1800	1700